Plik pobrany ze strony https://www.Testy.EgzaminZawodowy.info

CENTRALNA KOMISJA EGZAMINACYJNA

Nazwa kwalifikacji: **Montaż systemów suchej zabudowy**
Oznaczenie kwalifikacji: **B.05**
Wersja arkusza: **X**

Układ graficzny © CKE 2013

Arkusz zawiera informacje prawnie chronione do momentu rozpoczęcia egzaminu

B.05-X-14.05
Czas trwania egzaminu: **60 minut**

EGZAMIN POTWIERDZAJĄCY KWALIFIKACJE W ZAWODZIE
Rok 2014
CZĘŚĆ PISEMNA

www.EgzaminZawodowy.info

Instrukcja dla zdającego

1. Sprawdź, czy arkusz egzaminacyjny zawiera 9 stron. Ewentualny brak stron lub inne usterki zgłoś przewodniczącemu zespołu nadzorującego.
2. Do arkusza dołączona jest KARTA ODPOWIEDZI, na której w oznaczonych miejscach:
   – wpisz oznaczenie kwalifikacji,
   – zamaluj kratkę z oznaczeniem wersji arkusza,
   – wpisz swój numer *PESEL**,
   – wpisz swoją datę urodzenia,
   – przyklej naklejkę ze swoim numerem *PESEL*.
3. Arkusz egzaminacyjny zawiera test składający się z 40 zadań.
4. Za każde poprawnie rozwiązane zadanie możesz uzyskać **1 punkt**.
5. Aby zdać część pisemną egzaminu musisz uzyskać co najmniej **20 punktów**.
6. Czytaj uważnie wszystkie zadania.
7. Rozwiązania zaznaczaj na KARCIE ODPOWIEDZI długopisem lub piórem z czarnym tuszem/atramentem.
8. Do każdego zadania podane są cztery możliwe odpowiedzi: A, B, C, D. Odpowiada im następujący układ kratek w KARCIE ODPOWIEDZI:

A	B	C	D

9. Tylko jedna odpowiedź jest poprawna.
10. Wybierz właściwą odpowiedź i zamaluj kratkę z odpowiadającą jej literą – np., gdy wybrałeś odpowiedź „A”:

■	B	C	D

11. Staraj się wyraźnie zaznaczać odpowiedzi. Jeżeli się pomylisz i błędnie zaznaczysz odpowiedź, otocz ją kółkiem i zaznacz odpowiedź, którą uważasz za poprawną, np.

■	B	C	■

12. Po rozwiązaniu testu sprawdź, czy zaznaczyłeś wszystkie odpowiedzi na KARCIE ODPOWIEDZI i wprowadziłeś wszystkie dane, o których mowa w punkcie 2 tej instrukcji.

Pamiętaj, że oddajesz przewodniczącemu zespołu nadzorującego tylko KARTĘ ODPOWIEDZI.

Powodzenia!

* w przypadku braku numeru *PESEL* – seria i numer paszportu lub innego dokumentu potwierdzającego tożsamość

Więcej materiałów na stronie https://www.Testy.EgzaminZawodowy.info

Plik pobrany ze strony https://www.Testy.EgzaminZawodowy.info

Zadanie 1.

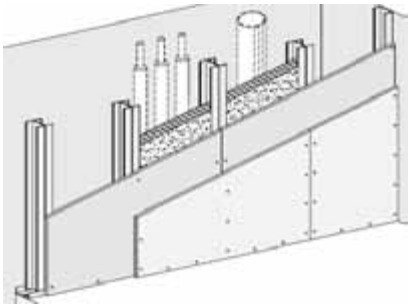

Na rysunku przedstawiono konstrukcję

A. ściany szachtu.
B. ściany działowej.
C. ścianki łukowej.
D. ścianki instalacyjnej.

Zadanie 2.

W systemach suchej zabudowy najwyższą sztywność mają ściany działowe o konstrukcji

A. podwójnej, z dwuwarstwowym obłożeniem płytami.
B. podwójnej, z jednowarstwowym obłożeniem płytami.
C. pojedynczej, z dwuwarstwowym obłożeniem płytami.
D. pojedynczej, z jednowarstwowym obłożeniem płytami.

Zadanie 3.

Podpórki z poziomych profili UW pod wełnę mineralną w ścianach działowych wyższych niż 3 m wykonuje się, aby

A. zapobiec zsuwaniu się wełny mineralnej w konstrukcji.
B. zapobiec przenikaniu wilgoci przez konstrukcję.
C. wyeliminować drgania konstrukcji.
D. zwiększyć nośność konstrukcji.

Zadanie 4.

Przy układaniu płyt suchego jastrychu wilgotność względna powietrza w pomieszczeniu powinna wynosić

A. poniżej 50%
B. od 50 do 80%
C. powyżej 70%
D. nie więcej niż 70%

Zadanie 5.

W systemach suchej zabudowy płyty gipsowo-kartonowe typu H2 są przeznaczone do stosowania w pomieszczeniach o

A. wysokości ponad 4 m.
B. wysokim poziomie hałasu.
C. podwyższonej wilgotności.
D. podwyższonym standardzie.

www.EgzaminZawodowy.info

Więcej materiałów na stronie https://www.Testy.EgzaminZawodowy.info

Plik pobrany ze strony https://www.Testy.EgzaminZawodowy.info

Zadanie 6.

Maksymalna dopuszczalna wysokość pomieszczeń, które można zabudowywać suchym tynkiem, wynosi

A. 2,5 m
B. 3,0 m
C. 3,5 m
D. 4,0 m

Zadanie 7.

Płyty gipsowo-kartonowe powinny być składowane w pomieszczeniach zamkniętych w pozycji

A. stojącej na krótszej krawędzi, na podkładzie drewnianym.
B. stojącej na dłuższej krawędzi, na podłożu betonowym.
C. leżącej, na podkładzie drewnianym.
D. leżącej, na podłożu betonowym.

Zadanie 8.

Na rysunku przedstawiono ścianę działową w systemie suchej zabudowy o

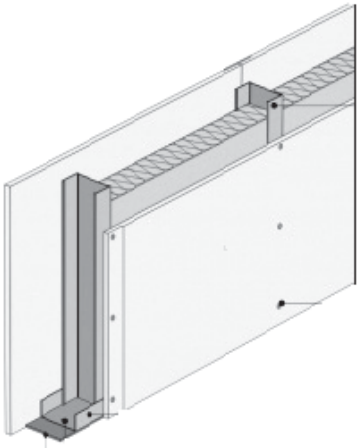

A. podwójnej konstrukcji z dwustronnym, dwuwarstwowym poszyciem płytami.
B. podwójnej konstrukcji z jednostronnym, jednowarstwowym poszyciem płytami.
C. pojedynczej konstrukcji z dwustronnym, jednowarstwowym poszyciem płytami.
D. pojedynczej konstrukcji z jednostronnym, dwuwarstwowym poszyciem płytami.

Zadanie 9.

Do wzmocnienia narożników zewnętrznych, wykonanych z płyt gipsowo-kartonowych, należy zastosować

A. taśmę papierową.
B. narożniki aluminiowe.
C. fizelinę z włókna szklanego.
D. taśmę siatkową z włókna szklanego.

Zadanie 10.

W ścianach działowych z płyt gipsowo-kartonowych jako wypełnienie stosuje się najczęściej

A. styropian.
B. wełnę szklaną.
C. wełnę mineralną.
D. piankę izolacyjną.

Więcej materiałów na stronie https://www.Testy.EgzaminZawodowy.info

Plik pobrany ze strony https://www.Testy.EgzaminZawodowy.info

Zadanie 11.

Który z wymienionych etapów montażu ścianki działowej z płyt gipsowo-kartonowych jest etapem ostatnim?

A. Płytowanie.
B. Spoinowanie.
C. Wyznaczenie ściany.
D. Montowanie konstrukcji.

Zadanie 12.

System suchych jastrychów należy stosować do wykonywania

A. okładzin ściennych.
B. obudów dachowych.
C. posadzek mineralnych.
D. podkładów podłogowych.

Zadanie 13.

Przy wyznaczaniu położenia ściany działowej z płyt gipsowo-kartonowych na podstawie dokumentacji należy zaznaczyć

A. oś ściany.
B. linię zewnętrzną ściany.
C. obie linie zewnętrzne ściany.
D. krawędzie zewnętrzne profili.

Zadanie 14.

Elementy do montowania w systemach suchej zabudowy, przedstawione na rysunku, stanowią wieszak

A. płaski noniuszowy z prętem wieszakowym.
B. obrotowy rozprężny z prętem wieszakowym.
C. obrotowy noniuszowy z prętem wieszakowym.
D. płaski kotwowy rozprężny z prętem wieszakowym.

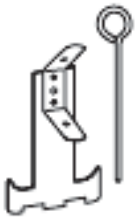

Zadanie 15.

Dobierz, korzystając z informacji zawartych w przedstawionej tabeli, profil, którego należy użyć do wykonania ściany o wysokości 4 m.

A. UW (C) 100
B. UW (C) 50
C. CW (C) 75
D. CW (C) 50

Wysokość ściany	Szerokość konstrukcji	Grubość ściany
3 m	CW (C) 50 UW (U) 50	75 mm
4 m	CW (C) 75 UW (U) 75	100 mm
5 m	CW (C) 100 UW (U) 100	125 mm

Więcej materiałów na stronie https://www.Testy.EgzaminZawodowy.info

Plik pobrany ze strony https://www.Testy.EgzaminZawodowy.info

Zadanie 16.

Wkręty w płytach gipsowo-kartonowych powinny być osadzone tak, aby łby

A. były zlicowane z płaszczyzną okładziny.
B. były zagłębione co najmniej na ¼ grubości płyty.
C. były zagłębione poniżej płaszczyzny okładziny i nie przerywały kartonu.
D. wystawały ponad płaszczyznę okładziny na grubość warstwy szpachlówki.

Zadanie 17.

Płytę gipsowo-kartonową ogniochronną oznacza się symbolem

A. A
B. F
C. H2
D. DFH2

Zadanie 18.

Na rysunku przedstawiono

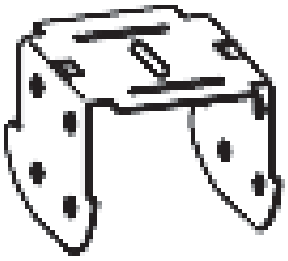

A. łącznik wzdłużny do łączenia profili CD.
B. uchwyt ES do bezpośredniego montażu obudów ściennych z płyt gipsowo-kartonowych do ścian masywnych.
C. wieszak akustyczny do konstrukcji sufitów akustycznych z płyt gipsowo-kartonowych, ograniczających przenoszenie dźwięków pomiędzy kondygnacjami.
D. łącznik krzyżowy do łączenia profili głównych i nośnych CD w dwupoziomowych konstrukcjach nośnych sufitów podwieszanych z płyt gipsowo-kartonowych

Zadanie 19.

Do wyrównania większych nierówności podłoża pod płyty suchego jastrychu producenci zalecają zastosować

A. keramzyt.
B. styropian.
C. wełnę mineralną.
D. podsypkę z piasku.

Zadanie 20.

Jaki jest najczęściej stosowany rozstaw profili słupkowych CW w ścianach działowych?

A. 20 cm
B. 45 cm
C. 50 cm
D. 60 cm

Więcej materiałów na stronie https://www.Testy.EgzaminZawodowy.info

Plik pobrany ze strony https://www.Testy.EgzaminZawodowy.info

Zadanie 21.

Jaki minimalny luz należy zachować między sufitem a profilem CW w ruszcie pod płyty gipsowo-kartonowe w ściance działowej?

A. 1,0 cm
B. 1,5 cm
C. 2,0 cm
D. 2,5 cm

Zadanie 22.

Przy montowaniu suchego tynku na klej gipsowy wykonuje się z niego

A. pasy.
B. pasma.
C. ramkę.
D. placki.

Zadanie 23.

Zużycie kleju gipsowego do przyklejenia 1 m^2 płyt suchego tynku wynosi 5 kg. Ile kleju należy przygotować do wykonania suchego tynku na ścianie korytarza o długości 16,0 m i wysokości 3,0 m?

A. 48 kg
B. 80 kg
C. 95 kg
D. 240 kg

Zadanie 24.

O ile powinno się przesuwać spoiny pionowe płyt gipsowo-kartonowych w drugiej warstwie w stosunku do pierwszej warstwy, przy wykonywaniu ściany działowej o dwuwarstwowym poszyciu płytami?

A. O 50 cm
B. O 60 cm
C. O 120 cm
D. O 150 cm

Zadanie 25.

W jakiej odległości od siebie należy nakładać placki z kleju gipsowego, mocując płyty gipsowo-kartonowe bezpośrednio do ściany?

A. 5÷10 cm
B. 15÷25 cm
C. 30÷40 cm
D. 45÷55 cm

www.EgzaminZawodowy.info

Więcej materiałów na stronie https://www.Testy.EgzaminZawodowy.info

Plik pobrany ze strony https://www.Testy.EgzaminZawodowy.info

Zadanie 26.

Uchwyty ES w przedściankach należy mocować w poziomie w odstępach co 60 cm, a w pionie maksymalnie co

A. 130 cm
B. 120 cm
C. 60 cm
D. 50 cm

Zadanie 27.

Którym symbolem oznacza się profile ościeżnicowe?

A. CD
B. UA
C. CU
D. UW

Zadanie 28.

Od którego miejsca w pomieszczeniu zaleca się rozpoczęcie układania elementów jastrychowych na wyrównanym podłożu?

A. Od osi pomieszczenia.
B. Od lewego narożnika znajdującego się najbliżej drzwi.
C. Od prawego narożnika znajdującego się najbliżej drzwi.
D. Od lewego lub prawego narożnika znajdującego się najdalej drzwi.

Zadanie 29.

Jaka powinna być minimalna temperatura w pomieszczeniu, w którym będą montowane płyty suchego jastrychu?

A. powyżej 20°C
B. 15÷18°C
C. 10÷15°C
D. 0÷5°C

Zadanie 30.

W konstrukcji okładzin ściennych wkręty samowiercące, tzw. „pchełki”, należy stosować do łączenia

A. profili stalowych z podłogą.
B. płyt g-k z profilami stalowymi.
C. uchwytów ES z profilami stalowymi.
D. profili stalowych ze ścianą murowaną.

www.EgzaminZawodowy.info

Więcej materiałów na stronie https://www.Testy.EgzaminZawodowy.info

Plik pobrany ze strony https://www.Testy.EgzaminZawodowy.info

Zadanie 31.

W celu zwiększenia izolacyjności akustycznej podkładów podłogowych z płyt jastrychowych szczelinę dylatacyjną między podkładem a ścianą należy wypełnić

A. masą akrylową.
B. masą asfaltową.
C. paskami z wełny mineralnej.
D. paskami z płyt gipsowo-kartonowych.

Zadanie 32.

Docięte krawędzie płyt gipsowo-kartonowych przycinanych należy fazować pod kątem

A. 15°
B. 35°
C. 45°
D. 60°

Zadanie 33.

Zakładka przy łączeniu profili dla ścian wysokich powinna wynosić co najmniej dla profilu CW 75

A. 1,00 m
B. 0,25 m
C. 0,75 m
D. 0,50 m

Zadanie 34.

W miejscu montażu armatury sanitarnej na ściance działowej z płyt gipsowo-kartonowych należy

A. dodatkowo wzmocnić ściankę płytami.
B. zastosować specjalne stelaże wsporcze.
C. dodatkowo wzmocnić ściankę profilami.
D. wykonać fragment ścianki z innych materiałów.

Zadanie 35.

Do wykonania ścian łukowych z płyt gipsowo-kartonowych najlepiej zastosować

A. dowolny rodzaj płyt.
B. płyty o grubości 6 mm.
C. płyty o grubości 9,5 mm.
D. płyty o grubości 12,5 mm.

www.EgzaminZawodowy.info

Więcej materiałów na stronie https://www.Testy.EgzaminZawodowy.info

Plik pobrany ze strony https://www.Testy.EgzaminZawodowy.info

Zadanie 36.

Pod płyty suchego jastrychu wykonano podsypkę z keramzytu o średniej grubości 5 cm. Ile keramzytu użyto do wykonania tej podsypki w pomieszczeniu o wymiarach 6 x 5 m?

A. 0,15 m^3
B. 1,50 m^3
C. 150 cm^3
D. 1500 cm^3

Zadanie 37.

Którego sprzętu używa się podczas montowania płyt gipsowo-kartonowych?

A. Wiertarki.
B. Mieszadła.
C. Wkrętarki.
D. Piły elektrycznej.

Zadanie 38.

Które narzędzie jest niezbędne podczas przygotowania profili w systemach suchej zabudowy?

A. Kielnia.
B. Szpachelka.
C. Młotek gumowy.
D. Nożyce do cięcia blachy.

Zadanie 39.

Do wykonania okładziny ściennej zużyto: 10 m^2 płyt gipsowo-kartonowych, 20 m profili CD 60, 8 m profili UD 30 i 16 uchwytów ES. Ceny zużytych materiałów przedstawiono w tabeli. Ile wyniósł łączny koszt użytych materiałów?

A. 188 zł
B. 180 zł
C. 176 zł
D. 160 zł

Ceny materiałów

Materiał	Jednostka	Cena [zł]
Płyta g-k	m^2	9,00
Profil CD 60	m	3,50
Profil UD 30	m	2,50
Uchwyt ES	szt.	0,50

Zadanie 40.

Jako izolację w pomieszczeniach o zwiększonej czasowo wilgotności należy zastosować

A. styropian.
B. watę szklaną.
C. folię izolacyjną.
D. wełnę mineralną.

Więcej materiałów na stronie https://www.Testy.EgzaminZawodowy.info