Plik pobrany ze strony https://www.Testy.EgzaminZawodowy.info

Arkusz zawiera informacje prawnie chronione do momentu rozpoczęcia egzaminu

Układ graficzny © CKE 2020

CENTRALNA KOMISJA EGZAMINACYJNA

Nazwa kwalifikacji: **Organizacja robót związanych z budową i utrzymaniem dróg i obiektów mostowych**
Symbol kwalifikacji: **B.32**
Wersja arkusza: **SG**

B.32-SG-25.06
Czas trwania egzaminu: **60 minut**

EGZAMIN POTWIERDZAJĄCY KWALIFIKACJE W ZAWODZIE
Rok 2025
CZĘŚĆ PISEMNA

PODSTAWA PROGRAMOWA 2012

Instrukcja dla zdającego

1. Sprawdź, czy arkusz egzaminacyjny zawiera 13 stron. Ewentualny brak stron lub inne usterki zgłoś przewodniczącemu zespołu nadzorującego.
2. Do arkusza dołączona jest KARTA ODPOWIEDZI, na której w oznaczonych miejscach:
   – wpisz oznaczenie kwalifikacji,
   – zamaluj kratkę z oznaczeniem wersji arkusza,
   – wpisz swój numer PESEL*,
   – wpisz swoją datę urodzenia,
   – przyklej naklejkę ze swoim numerem PESEL.
3. Arkusz egzaminacyjny zawiera test składający się z 40 zadań.
4. Za każde poprawnie rozwiązane zadanie możesz uzyskać 1 punkt.
5. Aby zdać część pisemną egzaminu musisz uzyskać co najmniej 20 punktów.
6. Czytaj uważnie wszystkie zadania.
7. Rozwiązania zaznaczaj na KARCIE ODPOWIEDZI długopisem lub piórem z czarnym tuszem/atramentem.
8. Do każdego zadania podane są cztery możliwe odpowiedzi: A, B, C, D. Odpowiada im następujący układ kratek w KARCIE ODPOWIEDZI:

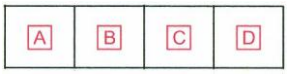

9. Tylko jedna odpowiedź jest poprawna.
10. Wybierz właściwą odpowiedź i zamaluj kratkę z odpowiadającą jej literą – np., gdy wybrałeś odpowiedź „A”:

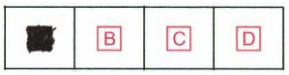

11. Staraj się wyraźnie zaznaczać odpowiedzi. Jeżeli się pomylisz i błędnie zaznaczysz odpowiedź, otocz ją kółkiem i zaznacz odpowiedź, którą uważasz za poprawną, np.

12. Po rozwiązaniu testu sprawdź, czy zaznaczyłeś wszystkie odpowiedzi na KARCIE ODPOWIEDZI i wprowadziłeś wszystkie dane, o których mowa w punkcie 2 tej instrukcji.

Pamiętaj, że oddajesz przewodniczącemu zespołu nadzorującego tylko KARTĘ ODPOWIEDZI.

Powodzenia!

** w przypadku braku numeru PESEL – seria i numer paszportu lub innego dokumentu potwierdzającego tożsamość*

Więcej materiałów na stronie https://www.Testy.EgzaminZawodowy.info

Plik pobrany ze strony https://www.Testy.EgzaminZawodowy.info

Zadanie 1.
Której maszyny należy użyć do cząstkowej naprawy uszkodzenia nawierzchni bitumicznej w postaci wyboju, z zastosowaniem mieszanki grysu i emulsji?

Maszyna 1.

Maszyna 2.

Maszyna 3.

Maszyna 4.

A. Maszyny 1.
B. Maszyny 2.
C. Maszyny 3.
D. Maszyny 4.

Zadanie 2.
Norma wydajności dziennej skrapiarki do bitumu przy 8-godzinnym dniu pracy wynosi 3 200 m^2. Ile dni pracy należy zaplanować w harmonogramie realizacji robót drogowych na pracę tej skrapiarki, jeżeli do wykonania jest skropienie warstwy wiążącej drogi jednojezdniowej o dwóch pasach ruchu o szerokości 2,75 m oraz obustronnego pobocza utwardzonego o szerokości 1,25 m na odcinku drogi o długości 3,2 km?

A. 4 dni.
B. 6 dni.
C. 7 dni.
D. 8 dni.

Zadanie 3.
Do wykonania podbudowy zasadniczej typowej konstrukcji nawierzchni półsztywnej należy stosować kruszywo

A. naturalne stabilizowane wapnem.
B. łamane stabilizowane mechanicznie.
C. stabilizowane asfaltem upłynnionym.
D. stabilizowane cementem portlandzkim.

Więcej materiałów na stronie https://www.Testy.EgzaminZawodowy.info

Plik pobrany ze strony https://www.Testy.EgzaminZawodowy.info

Zadanie 4.
Oczyszczanie zamulonych przepustów na drogach powinno wykonywać się

A. zimą.
B. latem.
C. wiosną.
D. jesienią.

Zadanie 5.

Urządzenie 1.

Urządzenie 2.

Urządzenie 3.

Urządzenie 4.

Którego urządzenia bezpieczeństwa w ruchu drogowym należy użyć do wygrodzenia na chodniku miejsca prowadzonych robót remontowych?

A. Urządzenia 1.
B. Urządzenia 2.
C. Urządzenia 3.
D. Urządzenia 4.

Zadanie 6.
Koszenie trawy na skarpach i przeciwskarpach rowów przydrożnych należy wykonywać z częstotliwością

A. zależną od głębokości rowu.
B. zależną od pochylenia skarp.
C. co najmniej jeden raz w roku.
D. co najmniej dwa razy w roku.

Zadanie 7.
Kontrola wizualna drogowego obiektu inżynierskiego dokonywana w ramach patrolowych objazdów sieci dróg w celu stwierdzenia uszkodzeń, które bezpośrednio zagrażają bezpieczeństwu ruchu drogowego, przeprowadzana jest w ramach przeglądu

A. bieżącego.
B. rozszerzonego.
C. podstawowego.
D. szczegółowego.

Więcej materiałów na stronie https://www.Testy.EgzaminZawodowy.info

Plik pobrany ze strony https://www.Testy.EgzaminZawodowy.info

Zadanie 8.
Naprawę głębokich kolein w nawierzchni bitumicznej należy rozpocząć od

A. sfrezowania nierówności nawierzchni.
B. skropienia nawierzchni emulsją asfaltową.
C. posypania nawierzchni drobnym kruszywem łamanym.
D. zniwelowania deformacji nawierzchni mieszanką asfaltu lanego.

Zadanie 9.
Przedstawiony na rysunku znak informuje kierowców

A. o wjeździe na węzeł drogowy.
B. o zbliżaniu się do końca drogi.
C. o tymczasowym ruchu wahadłowym.
D. o ruchu skierowanym na sąsiednią jezdnię.

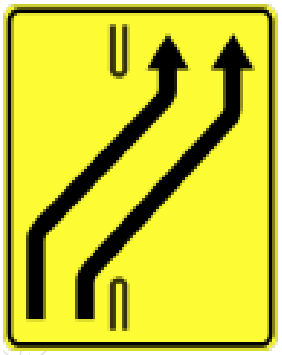

Zadanie 10.
Ile gruntu należy odspoić, aby wykonać rów odpływowy o przekroju poprzecznym, przedstawionym na rysunku, i długości 100 m?

A. 45,00 m^3
B. 90,00 m^3
C. 180,00 m^3
D. 360,00 m^3

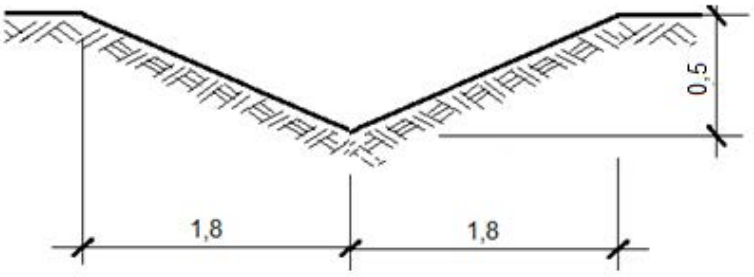

Wymiary na rysunku podano w metrach.

Zadanie 11.
Do prowadzenia książki drogi zobowiązany jest

A. zarządca drogi.
B. projektant drogi.
C. majster budowy.
D. kierownik budowy.

Więcej materiałów na stronie https://www.Testy.EgzaminZawodowy.info

Plik pobrany ze strony https://www.Testy.EgzaminZawodowy.info

Zadanie 12.
Którą z czynności wykonuje się przy użyciu sprzętu przedstawionego na rysunku?

A. Czyszczenie znaków drogowych.
B. Cięcie betonowych płyt drogowych.
C. Malowanie oznakowania poziomego jezdni.
D. Wykonywanie szczelin w nawierzchni betonowej.

Zadanie 13.
Której maszyny należy użyć do plantowania pasa terenu o szerokości 15 m i długości 120 m warstwą gruntu o grubości 10 cm?

A. Koparki gąsiennicowej.
B. Walca okołkowanego.
C. Zgarniarki.
D. Spycharki.

Zadanie 14.
Które urządzenia należy zastosować do odprowadzenia wody z nawierzchni drogowej obiektu mostowego do rur odwodnieniowych?

A. Separatory.
B. Wpusty.
C. Sączki.
D. Dreny.

Zadanie 15.
Które uszkodzenie nawierzchni asfaltowej przedstawiono na rysunku?

A. Przełom.
B. Koleinę.
C. Wysadzinę.
D. Zapadnięcie.

Więcej materiałów na stronie https://www.Testy.EgzaminZawodowy.info

Plik pobrany ze strony https://www.Testy.EgzaminZawodowy.info

Zadanie 16.

Klasyfikacja stanu nawierzchni dróg krajowych o nawierzchni asfaltowej pod względem kolein.

Klasa	Ocena stanu nawierzchni	Miarodajna głębokość koleiny [mm]
A	Stan dobry	Nie więcej niż 10
B	Stan zadowalający	Od 11 do 20
C	Stan niezadowalający	Od 21 do 30
D	Stan zły	Powyżej 30

Na czterech odcinkach (1, 2, 3 i 4) drogi krajowej o nawierzchni asfaltowej wykonano pomiary głębokości kolein. Na podstawie danych zawartych w tabeli oceń, który z badanych odcinków drogi wymaga natychmiastowego remontu.

A. Odcinek 1 o miarodajnej głębokości kolein 2,1 cm
B. Odcinek 2 o miarodajnej głębokości kolein 2,9 cm
C. Odcinek 3 o miarodajnej głębokości kolein 3,0 cm
D. Odcinek 4 o miarodajnej głębokości kolein 3,2 cm

Zadanie 17.

Które kruszywo należy zastosować do wykonania powierzchniowego utrwalenia nawierzchni drogowej?

A. Miał kamienny.
B. Piasek płukany.
C. Tłuczeń.
D. Grys.

Zadanie 18.

W celu obniżenia poziomu wód gruntowych podczas prowadzenia robót ziemnych należy zastosować

A. rowy odwadniające.
B. studnie chłonne.
C. igłofiltry.
D. sączki.

www.EgzaminZawodowy.info

Więcej materiałów na stronie https://www.Testy.EgzaminZawodowy.info

Plik pobrany ze strony https://www.Testy.EgzaminZawodowy.info

Zadanie 19.

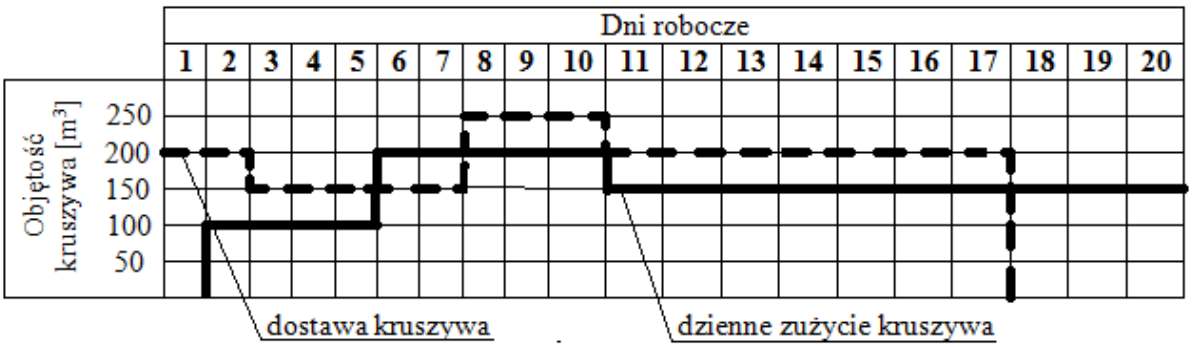

Z zamieszczonego harmonogramu dostaw oraz dziennego zużycia kruszywa łamanego przeznaczonego do wykonania podbudowy zasadniczej drogi ekspresowej wynika, że

A. kruszywo na budowę dostarczano przez 20 dni.
B. w pierwszym dniu dostarczono na budowę 200 m^3 kruszywa.
C. dostawę kruszywa zakończono dzień przed zakończeniem robót
D. największą ilość kruszywa dostarczono w dniu poprzedzającym rozpoczęcie robót.

Zadanie 20.

Którą warstwę konstrukcji nawierzchni drogowej należy wykonać bezpośrednio na sfrezowanej nawierzchni bitumicznej, aby uzyskać odpowiedni profil do ułożenia nowej warstwy-ścieralnej?

A. Górną warstwę podbudowy zasadniczej.
B. Dolną warstwę podbudowy zasadniczej.
C. Wyrównawczą.
D. Odcinającą.

Zadanie 21.

W którym przekroju wybudowanego nasypu przed rozpoczęciem robót nawierzchniowych należy wykonać korektę rzędnej korony nasypu, jeżeli wiadomo, że dopuszczalne odchylenie pomierzonej rzędnej w stosunku do rzędnej projektowanej wynosi ± 2,5 cm?

Oznaczenie przekroju, w którym dokonano pomiaru	Pomierzona po zakończeniu robót rzędna korony nasypu [m]	Projektowana rzędna korony nasypu [m]
1.	151,25	151,25
2.	151,37	151,35
3.	151,42	151,44
4.	151,49	151,54

A. W przekroju 1.
B. W przekroju 2.
C. W przekroju 3.
D. W przekroju 4.

Więcej materiałów na stronie https://www.Testy.EgzaminZawodowy.info

Plik pobrany ze strony https://www.Testy.EgzaminZawodowy.info

Zadanie 22.
Brygada złożona z 4 robotników ma wykonać rozbiórkę 625 m^2 chodnika o nawierzchni z betonowych płyt prefabrykowanych. Czas potrzebny do wykonania rozbiórki 100 m^2 tej nawierzchni przez 1 robotnika wynosi 23,31 r-g. Ile dni pracy należy zaplanować na rozbiórkę chodnika, jeżeli wszyscy robotnicy w tej brygadzie będą pracować po 8 godzin dziennie?

A. 3 dni.
B. 5 dni.
C. 15 dni.
D. 22 dni.

Zadanie 23.
Przedstawiony na rysunku sprzęt służy do transportowania

A. emulsji asfaltowej.
B. mieszanki betonowej.
C. środka błonkotwórczego.
D. wody do pielęgnacji betonu.

Zadanie 24.
Ile roboczogodzin należy zaplanować na wykonanie czyszczenia rowów po obu stronach drogi z namułu o grubości 10 cm i wyprofilowanie skarp rowów wzdłuż drogi o długości 250,0 m, jeżeli nakład rzeczowy na wykonanie 100 m tych robót wynosi 23,70 roboczogodzin?

A. 5,93 r-g
B. 11,85 r-g
C. 59,25 r-g
D. 118,50 r-g

Więcej materiałów na stronie https://www.Testy.EgzaminZawodowy.info

Plik pobrany ze strony https://www.Testy.EgzaminZawodowy.info

Zadanie 25.

Zestawem maszyn przedstawionym na rysunku wykonuje się

A. powierzchniowe utrwalanie nawierzchni.
B. stabilizację podłoża gruntowego cementem.
C. recykling na gorąco wykonywany na miejscu.
D. termoprofilowanie warstwy nawierzchni bitumicznej.

Zadanie 26.
Zagęszczenie wbudowywanej mieszanki betonu asfaltowego na prostym odcinku drogi o przekroju daszkowym jezdni należy wykonywać pasami

A. równoległymi do osi drogi, rozpoczynając od krawędzi wewnętrznej.
B. prostopadłymi do osi drogi, rozpoczynając od krawędzi wewnętrznej.
C. równoległymi do osi drogi, rozpoczynając od krawędzi zewnętrznych.
D. prostopadłymi do osi drogi, rozpoczynając od krawędzi zewnętrznych.

Zadanie 27.
Z opisu drogi **L 6,0 (8,5) KK 80** umieszczonego na mapie techniczno-eksploatacyjnej wynika, że zewidencjonowano drogę o następujących parametrach:

A. szerokość jezdni 8,5 m; szerokość korony drogi 14,5 m; nośność rzeczywista 80 kN/oś.
B. szerokość jezdni 6,0 m; szerokość korony drogi 8,5 m; nośność rzeczywista 80 kN/oś.
C. szerokość jezdni 8,5 m; szerokość korony drogi 14,5 m; długość 80 km.
D. szerokość jezdni 6,0 m; szerokość korony drogi 8,5 m; długość 80 km.

Zadanie 28.
Który materiał otrzymywany w wyniku sfrezowania nawierzchni o konstrukcji podatnej może być ponownie wykorzystany jako materiał składowy mieszanki MCE do wykonania podbudowy drogi o mniejszym natężeniu ruchu?

A. Beton cementowy.
B. Destrukt asfaltowy.
C. Stabilizator mastyksu.
D. Wypełniacz nawierzchni bitumicznej.

Więcej materiałów na stronie https://www.Testy.EgzaminZawodowy.info

Plik pobrany ze strony https://www.Testy.EgzaminZawodowy.info

Zadanie 29.

Na jaką wysokość nad powierzchnię nawierzchni jezdni z kostki został wyniesiony krawężnik na rondzie, którego szczegół konstrukcyjny przedstawiono na rysunku?

A. 2 cm
B. 7 cm
C. 13 cm
D. 20 cm

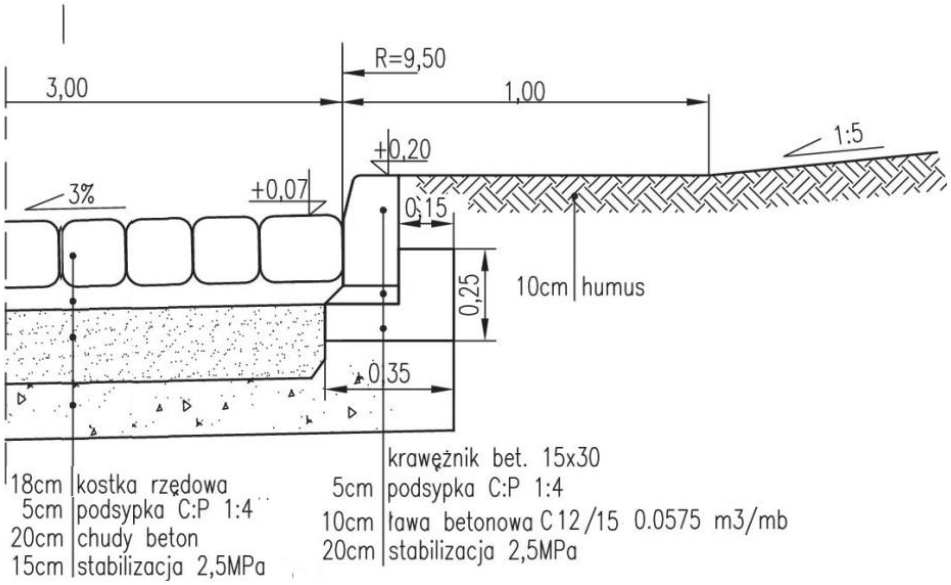

Zadanie 30.

Którym środkiem transportu należy dostarczyć mieszankę asfaltu twardolanego do wykonania nawierzchni bitumicznej na obiekcie mostowym?

A. Żurawiem wieżowym.
B. Przenośnikiem taśmowym.
C. Samochodem samowyładowczym z plandeką.
D. Kotłem termoizolacyjnym z systemem grzewczym i mieszania.

Zadanie 31.

Poziom stanu	Klasa techniczna	Opis
POZIOM POŻĄDANY	klasa **A** - stan dobry	Nawierzchnie nowe lub przebudowane.
	klasa **B** - stan zadowalający	Nawierzchnie nowe, odnowione, dopuszczalne występowanie sporadycznych uszkodzeń, nawierzchnie nie wymagające zabiegów.
POZIOM OSTRZEGAWCZY	klasa **C** – stan niezadowalający - planowe wykonywanie zabiegów	Nawierzchnie z uszkodzeniami wymagające zaplanowania zabiegów naprawczych.
POZIOM KRYTYCZNY	klasa **D** - stan zły - natychmiastowe interwencje	Nawierzchnie z uszkodzeniami wymagające niezwłocznych zabiegów naprawczych.

Nawierzchnię bitumiczną ze znaczącymi uszkodzeniami zakwalifikowano na podstawie wielkości wskaźnika spękań do klasy D. Korzystając z danych zawartych w tabeli, określ stan nawierzchni.

A. Zły, poziom krytyczny.
B. Dobry, poziom pożądany.
C. Zadowalający, poziom pożądany.
D. Niezadowalający, poziom ostrzegawczy.

Więcej materiałów na stronie https://www.Testy.EgzaminZawodowy.info

Plik pobrany ze strony https://www.Testy.EgzaminZawodowy.info

Zadanie 32.
Na którym rysunku przedstawiono etap wykonywania ławy betonowej z oporem?

Rysunek 1.

Rysunek 2.

Rysunek 3.

Rysunek 4.

A. Na rysunku 1.
B. Na rysunku 2.
C. Na rysunku 3.
D. Na rysunku 4.

Zadanie 33.
Podczas naprawy polegającej na frezowaniu nawierzchni bitumicznej likwidowane są

A. koleiny.
B. wyboje.
C. spękania.
D. wysadziny.

Więcej materiałów na stronie https://www.Testy.EgzaminZawodowy.info

Plik pobrany ze strony https://www.Testy.EgzaminZawodowy.info

Zadanie 34.
Na podstawie pomiaru polegającego na ustaleniu liczby pojazdów przejeżdżających przez dany przekrój drogi w określonej jednostce czasu wyznacza się

A. strukturę ruchu.
B. natężenie ruchu.
C. poziom swobody ruchu.
D. przepustowość pasa ruchu.

Zadanie 35.
Podczas czyszczenia 100 m^2 nawierzchni z betonowej kostki brukowej nakład pracy szczotki mechanicznej wynosi 0,21 m-g. Oblicz dzienną wydajność szczotki mechanicznej przy 8 godzinach pracy w ciągu dnia.

A. 2,625 m^2
B. 64,000 m^2
C. 168,000 m^2
D. 3 809,524 m^2

Zadanie 36.
Które lepiszcze asfaltowe należy zastosować do wykonania metodą recyklingu na miejscu warstwy podbudowy z mieszanki mineralno-cementowo-emulsyjnej (MCE)?

A. Asfalt drogowy.
B. Emulsję asfaltową.
C. Asfalt modyfikowany.
D. Asfalt wielorodzajowy.

Zadanie 37.

Przy użyciu zestawu maszyn przedstawionych na rysunku wykonuje się

A. warstwę ścieralną z asfaltu lanego.
B. warstwę podbudowy z betonu asfaltowego.
C. profilowanie i zagęszczenie podłoża gruntowego.
D. powierzchniowe utrwalenie nawierzchni drogowej.

Więcej materiałów na stronie https://www.Testy.EgzaminZawodowy.info

Plik pobrany ze strony https://www.Testy.EgzaminZawodowy.info

Zadanie 38.
Norma wydajności godzinowej rozkładarki mas bitumicznych wynosi 65 t/h. Na jaką ilość betonu asfaltowego należy złożyć zamówienie, jeżeli planuje się trzy 8-godzinne dni ciągłej pracy maszyny?

A. 195 t
B. 468 t
C. 520 t
D. 1 560 t

Zadanie 39.
Z opisu wierzchołka W8 załamania trasy drogi wynika, że środek wpisanego łuku poziomego tej drogi występuje w kilometrze

A. 0+594,11
B. 0+609,99
C. 0+610,12
D. 0+ 625, 86

W8 km 0+610,12
α = 20,21111 g
R= 100 m
WS = 1,27 m
T=16,01 m
Ł = 31,75 m
PŁK = km 0+594,11
ŚŁK = km 0+609,99
KŁK = km 0+ 625, 86

Zadanie 40.

Którą czynność technologiczną przedstawiono na rysunku?

A. Frezowanie nawierzchni bitumicznej.
B. Stabilizację warstwy podłoża gruntowego.
C. Wykonywanie połączenia międzywarstwowego.
D. Uszorstnianie nawierzchni z mastyksu grysowego.

Więcej materiałów na stronie https://www.Testy.EgzaminZawodowy.info