Plik pobrany ze strony https://www.Testy.EgzaminZawodowy.info

Arkusz zawiera informacje prawnie chronione do momentu rozpoczęcia egzaminu

Układ graficzny © CKE 2015

CENTRALNA KOMISJA EGZAMINACYJNA

Nazwa kwalifikacji: **Montaż i obsługa maszyn i urządzeń**
Oznaczenie kwalifikacji: **M.17**
Numer zadania: **01**

Miejsce na naklejkę z numerem PESEL i z kodem ośrodka

Wypełnia zdający

Numer PESEL zdającego* | | | | | | | | | | |

M.17-01-15.08
Czas trwania egzaminu: **120 minut**

EGZAMIN POTWIERDZAJĄCY KWALIFIKACJE W ZAWODZIE
Rok 2015
CZĘŚĆ PRAKTYCZNA

Instrukcja dla zdającego

1. Na pierwszej stronie arkusza egzaminacyjnego wpisz w oznaczonym miejscu swój numer PESEL i naklej naklejkę z numerem PESEL i z kodem ośrodka.
2. Na KARCIE OCENY w oznaczonym miejscu przyklej naklejkę z numerem PESEL oraz wpisz:
   – swój numer PESEL*,
   – symbol cyfrowy zawodu,
   – oznaczenie kwalifikacji,
   – numer zadania,
   – numer stanowiska.
3. KARTĘ OCENY przekaż zespołowi nadzorującemu część praktyczną egzaminu.
4. Sprawdź, czy arkusz egzaminacyjny zawiera 3 strony i nie zawiera błędów. Ewentualny brak stron lub inne usterki zgłoś przez podniesienie ręki przewodniczącemu zespołu nadzorującego część praktyczną egzaminu (ZNCP).
5. Zapoznaj się z treścią zadania oraz stanowiskiem egzaminacyjnym. Masz na to 10 minut. Czas ten nie jest wliczany do czasu trwania egzaminu.
6. Czas rozpoczęcia i zakończenia pracy zapisze w widocznym miejscu przewodniczący ZNCP.
7. Wykonaj samodzielnie zadanie egzaminacyjne. Przestrzegaj zasad bezpieczeństwa i organizacji pracy.
8. Jeżeli w zadaniu egzaminacyjnym występuje polecenie „zgłoś gotowość do oceny przez podniesienie ręki”, to zastosuj się do polecenia i poczekaj na decyzję przewodniczącego ZNCP.
9. Po zakończeniu wykonania zadania pozostaw rezultaty oraz arkusz egzaminacyjny na swoim stanowisku lub w miejscu wskazanym przez przewodniczącego ZNCP.
10. Po uzyskaniu zgody zespołu nadzorującego możesz opuścić salę/miejsce przeprowadzania egzaminu.

Powodzenia!

** w przypadku braku numeru PESEL – seria i numer paszportu lub innego dokumentu potwierdzającego tożsamości*

Więcej materiałów na stronie https://www.Testy.EgzaminZawodowy.info

Plik pobrany ze strony https://www.Testy.EgzaminZawodowy.info

Zadanie egzaminacyjne

Wykonaj pomiary osi podajnika oraz wypełnij kartę pomiarową, a następnie wykonaj montaż podzespołu podajnika zgodnie z rysunkiem 01.01.00. Podczas montażu wykonaj nawiercenie pod wkręt ustalający położenie tulejki dystansowej na osi. Po montażu oś podajnika powinna obracać się w łożyskach płynnie i bez zacięć.

Części do montażu, narzędzia monterskie i przyrządy pomiarowe znajdują się na przygotowanym stanowisku.

Przestrzegaj przepisów bezpieczeństwa i higieny pracy związanych z obsługą wiertarki stołowej i prasy montażowej oraz przepisów ochrony przeciwpożarowej i ochrony środowiska.

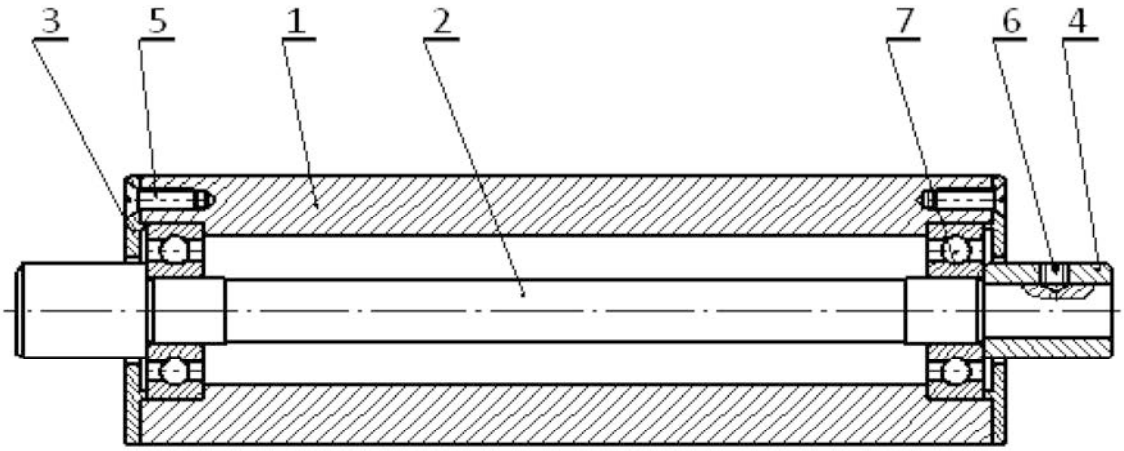

Nr cz.	Nazwa części	Szt.	Nr rys lub normy	Materiał	Uwagi
7	Łożysko 6000	2	PN/M-86100		
6	Wkręt ustalający M4x4	1	PN/M-82315		
5	Wkręt z łbem stożk. M3x8	6	PN/M-82208		
4	Tulejka dystansowa	1	01.01.04	E 235	
3	Pokrywa	2	01.01.03	E 235	
2	Oś	1	01.01.02	E 235	
1	Rolka	1	01.01.01	PA6	

Nazwisko i imię		Data	Nazwa	Podziałka
Konstr.			Podzespół podajnika	1 : 1
Kreślił				Nr rys
Spraw.				01. 01. 00

Więcej materiałów na stronie https://www.Testy.EgzaminZawodowy.info

Plik pobrany ze strony https://www.Testy.EgzaminZawodowy.info

Czas przeznaczony na wykonanie zadania wynosi 120 minut.

Ocenie podlegać będą 2 rezultaty:

- Karta pomiarowa – oś podajnika,
- podzespół podajnika

oraz

przebieg montażu podzespołu podajnika.

Karta pomiarowa – oś podajnika

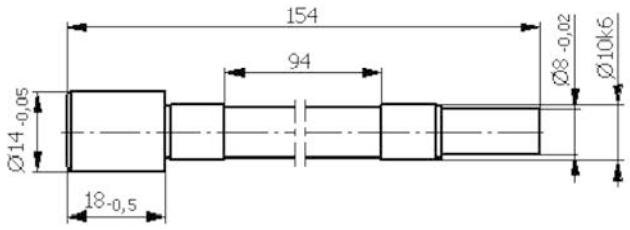

Wymiary nietolerowane wykonano w 10 klasie dokładności

Przedział wymiarów nominalnych powyżej...do mm	Klasa dokładności				
	7	8	9	10	11
	Wartości liczbowe tolerancji, µm				
6...10	15	22	36	58	90
10...18	18	27	43	70	110
18...30	21	33	52	84	130
30...50	25	39	62	100	160
50...80	30	46	74	120	190
80...120	35	54	87	140	220
120...180	40	63	100	160	250
Odchyłka dolna wymiaru ϕ10k6				+0,001	
Wartość tolerancji wymiaru ϕ10k6				T= 0,009	

Uwaga: wymiary nietolerowanie tolerujemy w głąb materiału

Lp.	Wymiary osi podajnika		Wymiary graniczne osi podajnika (na podstawie danych w tabeli)	
	Według rysunku	Wartość zmierzona (rzeczywista)	Dolny	Górny
1	154			
2	94			
3	$18_{-0,5}$			
4	ϕ10k6			
5	$ϕ8_{-0,02}$			
6	$ϕ14_{-0,05}$			

Więcej materiałów na stronie https://www.Testy.EgzaminZawodowy.info